Viličari

PHS 25 E

ECO

Max. visina dizanja	6,00 m
Max. nosivost	2.500 kg
Širina	1,25 m
Dužina (bez vilice)	2,35 m
Visina (zaštitnog krova)	2,20 m
Visina (spuštenog krana)	2,65 m
Težina	4.100 kg
Pogon	Elekrični
Pogon na 4 kotača	Ne
Crne gume	Ne

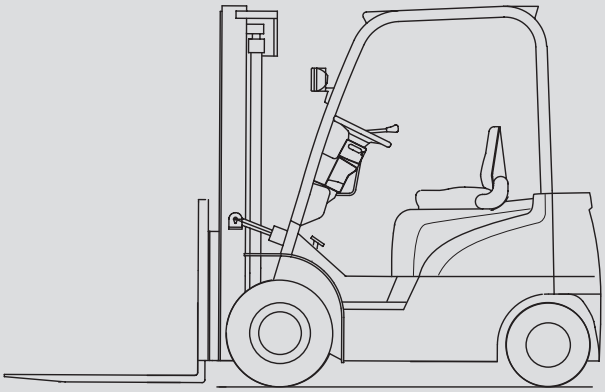

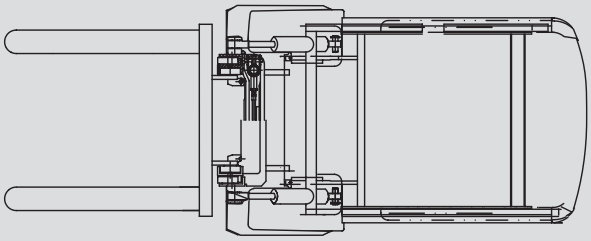

Za daljnje informacije obratite se prodajnom predstavniku ili kontaktirajte naš ured.

Podaci su informativnog karaktera i nisu obvezujući. Tehnički podaci su dobiveni od strane proizvođača. Zadržavamo pravo izmjene specifikacija i / ili modela bez predhodne najave.

Prangl d.o.o. | Autodizalice | Specijalni transporti | Radne platforme | Teleskopski viličari | Rukovanje teškim teretom

A-1230 Wien
Josef-Prangl-Straße 8
Tel.: +43 (0)5 0995
Fax: +43 (0)5 0995-11033
wien@prangl.at

A-8141 Premstätten
Josef Prangl Straße 1
Tel.: +43 (0)5 0995
Fax: +43 (0)5 0995-12018
premstaetten@prangl.at

A-4490 St. Florian
Tagerbachstraße 1
Tel.: +43 (0)5 0995
Fax: +43 (0)5 0995-13020
stflorian@prangl.at

A-3100 St. Pölten
Keilweg 5
Tel.: +43 (0)5 0995
Fax: +43 (0)5 0995-14010
stpoelten@prangl.at

A-9130 Poggersdorf
Landesstraße 12
Tel.: +43 (0)5 0995
Fax: +43 (0)5 0995-15050
poggersdorf@prangl.at

A-6220 Buch/Tirol
St. Margarethen 152 d
Tel.: +43 (0)5 0995
Fax: +43 (0)5 0995-16010
buch@prangl.at

HU-1239 Budapest
Ócsai út 5.
Tel.: +36 1 289 49 00
Fax: +36 1 289 49 01
office@prangl.hu

SI-2311 Hoče
Miklavška cesta 82
Tel.: +386 (0)2 613 09-20
Fax: +386 (0)2 613 09-25
office@prangl.si

HR-10255 Donji Stupnik
Stupničke Šipkovine 10
Tel.: +385 (0)1 556 56 93
Fax: +385 (0)1 556 56 92
office@prangl.hr

BA-71000 Sarajevo
Ulica Envera Šehovića Br. 34
Tel.: +386 2 613 09-20
Fax: +386 2 613 09-25
office@prangl.ba

RS-11000 Beograd
Makedonska 30/III, Stari grad
Tel.: +386 2 613 09-20
Fax: +386 2 613 09-25
officese@prangl.rs